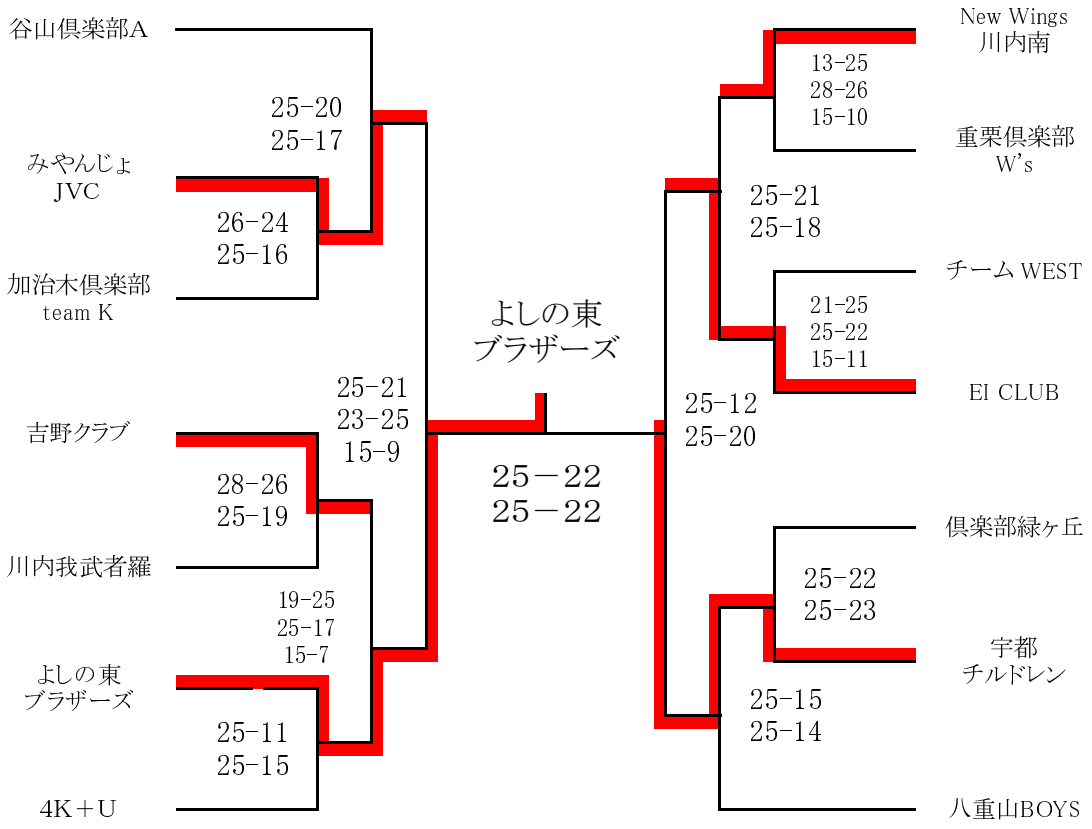

5～8位決定戦

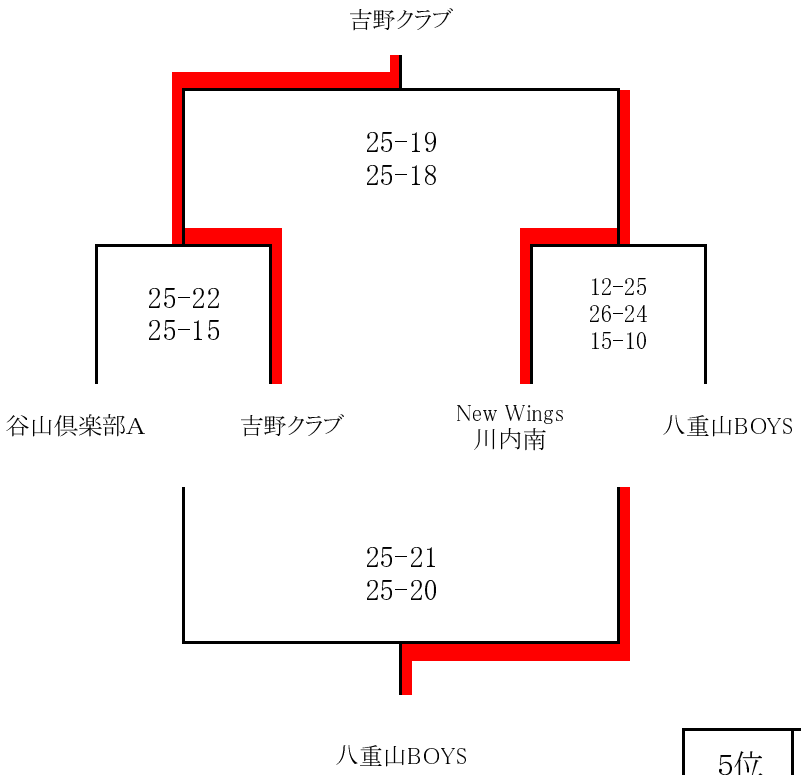

3位決定戦

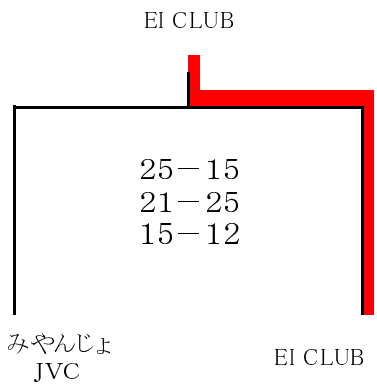

優勝	よしの東 ブラザーズ
2位	宇都 チルドレン
3位	EI CLUB
4位	みやんじょ JVC

5位	吉野クラブ	7位	八重山BOYS
6位	New Wings 川内南	8位	谷山倶楽部A